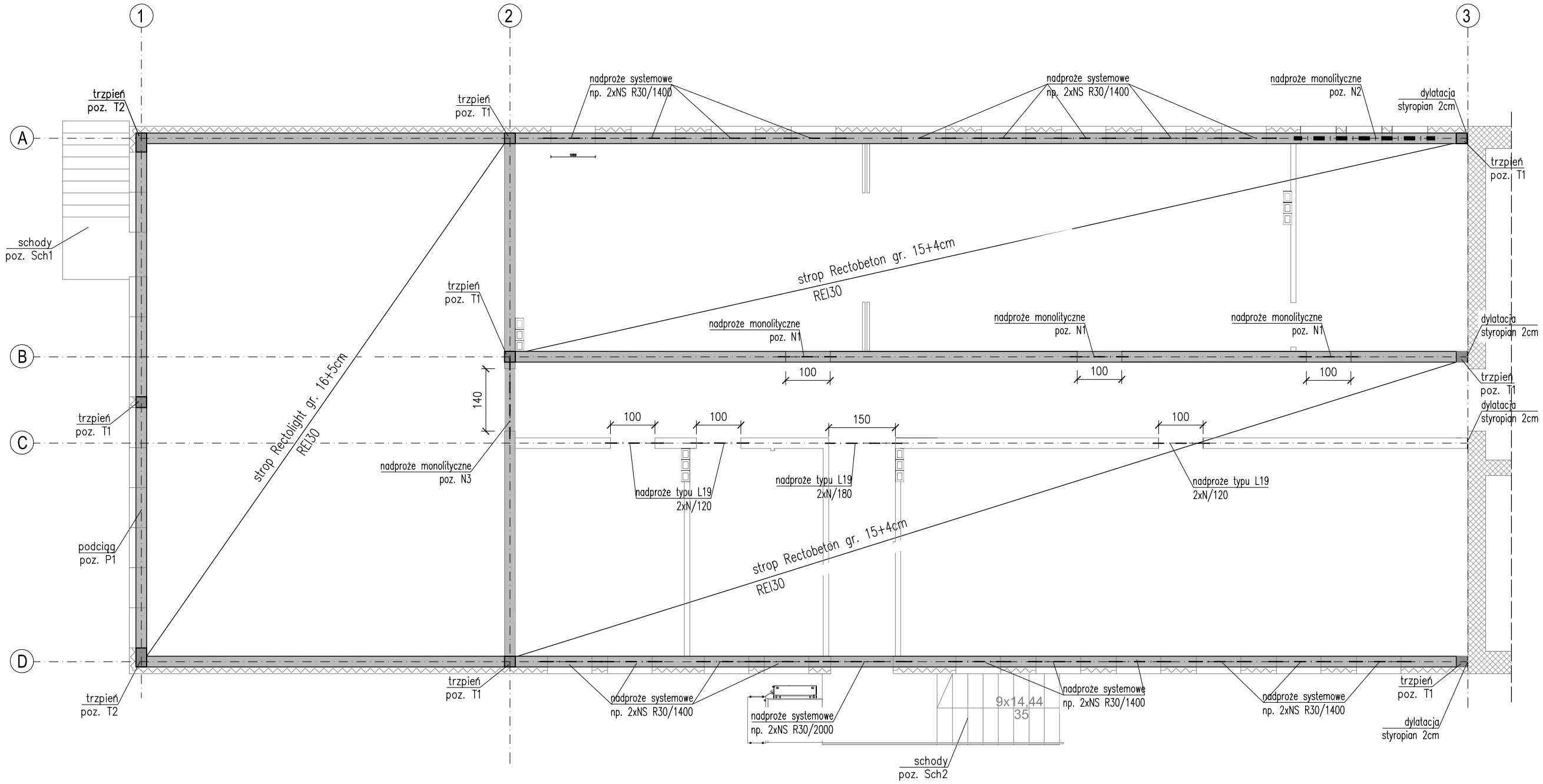

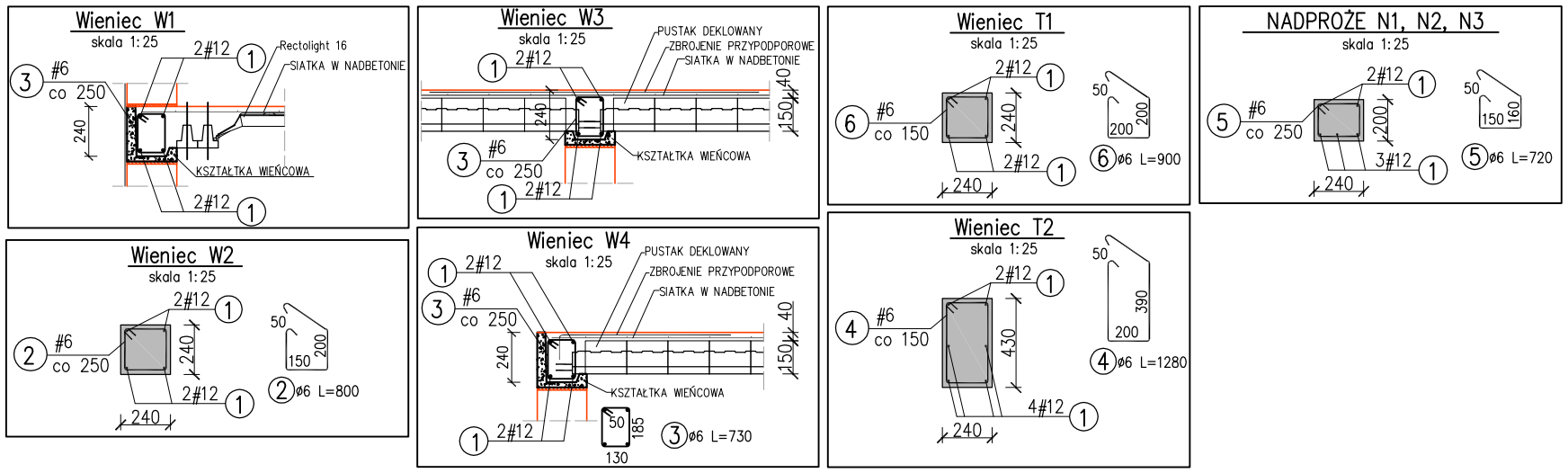

BUP BIURO USŁUG PROJEKTOWYCH	KRZYSZTOF WOŹNIAKOWSKI Karczowiska 5B; 59-307 Raszówka http://www.buprojekt.pl tel.: 76 840 13 19 / 604 414 730 e-mail: buprojekt@post.pl fax.: 76 744 27 97

OBIEKT:	SZKOŁA PODSTAWOWA
LOKALIZACJA:	m. ŻARSKA WIEŚ, dz. nr 116/12
TYTUŁ:	RZUT KONDYGNACJI - KONSTRUKCJA

OPRACOWALI	Imię i Nazwisko	Nr uprawnień	Specjalność	Funkcja	Podpis	Data
	mgr inż. Andrzej Retelski	85/DOŚ/15	spec. konstr.-budow.	projektant		05.09.2017
	mgr inż. Sławomir Grzelak	LBS/0073/POOK/09	spec. konstr.-budow.	sprawdził		05.09.2017

Format: A3	Skala: 1:100	Nr rysunku:	PW-K02