P L A Ż A W Y P O C Z Y N K O W A W S P Y T K O W I E

SZCZEGÓŁY POŁĄCZEŃ ELEMENTÓW ŻELBETOWYCH SCHEMAT

SZCZEGÓŁ POŁĄCZENIA ZBROJENIA W NAROŻNIKACH

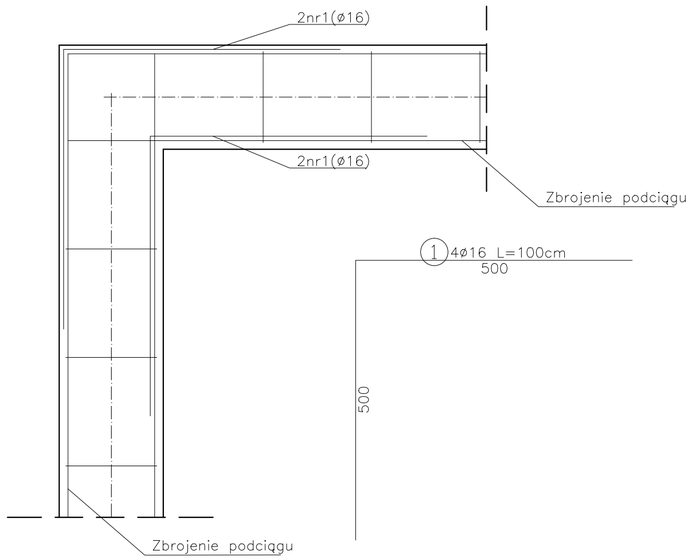

SZCZEGÓŁ POŁĄCZENIA ZBROJENIA WIEŃCÓW "LITERA T"

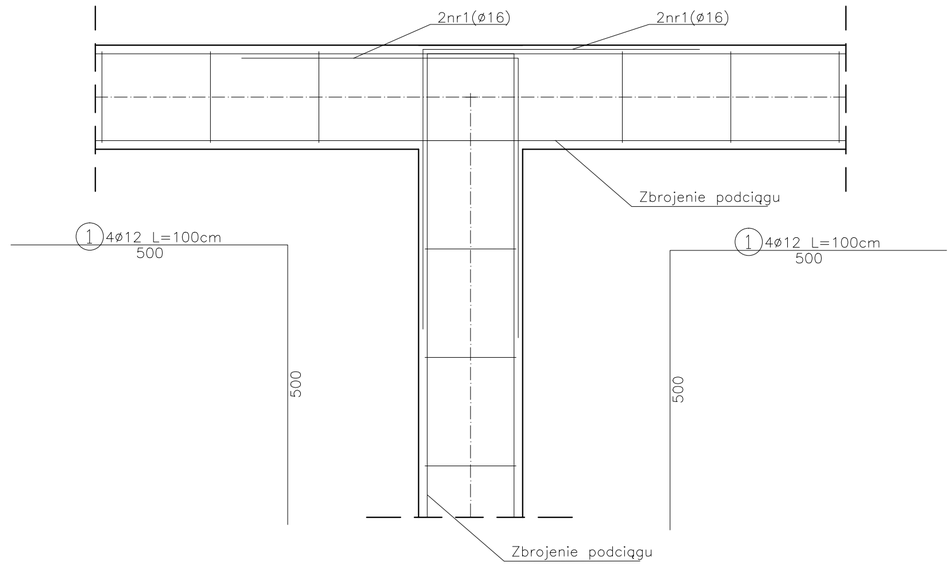

ZBROJENIE belek W NAROŻNIKACH ŁĄCZYĆ ZA POMOCĄ 2 PRĘTÓW ø16 - PRĘTY ZEWNĘTRZNE, A NA POŁĄCZENIU WIEŃCÓW (KSZTAŁT LITERY T) ZA POMOCĄ 4 PRĘTÓW ø 16

B. 1

L- 9.95m

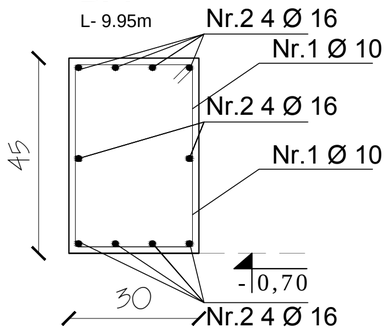

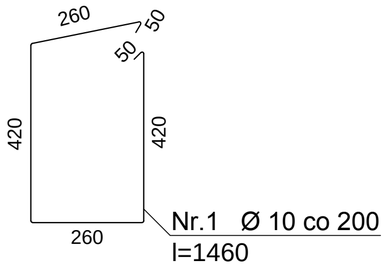

B. 2

L- 9.95m

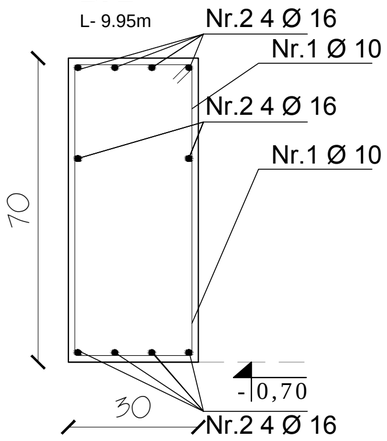

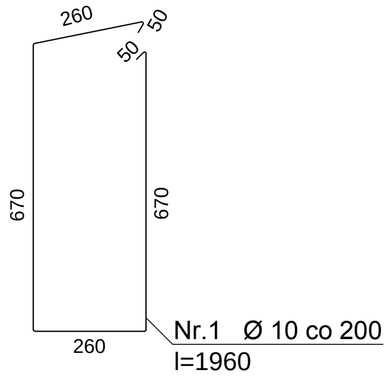

DOKUMENTACJA ORYGINALNA

* DOKUMENTACJA CHRONIONA PRAWEM AUTORSKIM

AAR ATELIER ARCHITEKTURY Radosław Żubrycki

PROJEKTOWANIE ARCHITEKTURA DESIGN

ATELIER ARCHITEKTURY RADOSŁAW ŻUBRYCKI

Ul.Św. Jana 9a 59-900 Zgorzelec www.aarz.pl tel: 514492382

Tytuł projektu

BUDOWA ZADASZONEGO WJAZDU NA PLAŻE - OBIEKTU BUDOWLANEGO SKŁADAJĄCEGO SIĘ Z DWUPOZIOMOWEGO TARASU WIDOKOWO-REKREACYJNEGO, ORAZ MOLO WRAZ Z ZAGOSPODAROWANIEM FRAGMENTU DZIAŁKI NR 166 NA CELE REKREACYJNE Z MONTAŻEM URZĄDZEŃ MAŁEJ ARCHITEKTURY, ORAZ WYKONANIE PRZYŁĄCZA ENERGETYCZNEGO Z WEWNĘTRZNĄ LINIĄ ZASILAJĄCĄ POD NAZWĄ "ZAGOSPODAROWANIE PLAŻY WYPOCZYNKOWEJ W SPYTKOWIE"

Adres inwestycji:

dz. nr ew. 152/9, dz. nr ew. 166, Spytków
obręb Spytków, Gmina Zgorzelec

K3A

Tytuł rysunku

RZUT PODCIĄGÓW
DETAL

Etap projektowy

PROJEKT BUDOWLANY
I WYKONAWCZY

Branża:

ARCHITEKTURA
KONSTRUKCJA

Skala rysunku	Strona dokumentacji	Numer projektu
1:10	--	15/2015
Data produkcji	**Data poprawki**	**Inwestor**
04/16	-----	GMINA ZGORZELEC

ARCHITEKTURA - PROJEKTANT:

mgr inż. arch. Radosław Żubrycki
Nr upr. 66/LuOKK/2014/GW
uprawnienia budowlane
w specjalności architektonicznej bez ograniczeń

mgr inż. arch. Radosław Żubrycki
Nr upr. 66/LuOKK/2014/GW
uprawnienia budowlane
w specjalności architektonicznej bez ogranic

KONSTRUKCJA - PROJEKTANT:

mgr inż. Dariusz Glowacki
Nr upr. 261/DOŚ/10
uprawnienia budowlane w specjalności konstrukcyjno-budowlanej bez ograniczeń

mgr inż. Dariusz Glowacki
Nr upr. 261/DOŚ/10
uprawnienia budowlane w specjalności konstrukcyjno-budowlanej bez ograniczeń